FD WAAGENBAU
CUSTOMIZED SYSTEMS

Ihr Erfolg ist unsere Aufgabe
Your success is our challenge

MULTIWAAGE MW - Der Allrounder

MULTI WEIGHER MW - the allrounder

Eine Basis - viele Anwendungen:

- **Schüttwaage**
  Eichfähige Annahme & Verladewaage
  Malzwaage für Destillerien und Brauereien
  Prozesswaage in der Mühle
- **Absackwaage**
  für Kleinverpackungen 1 - 10 kg
  für offene oder Ventilsäcke 10 - 50 kg
  für Big Bags und Loseverladung LKW
- **Dosieranlage**

One basis - many applications:

- **Bulk weigher**
  Incoming and loading weigher, legal for trade
  Malt weigher for distilleries and breweries
  Process weigher in the mill
- **Bagging weigher**
  for small packages 1 - 10 kg
  for open mouth or valve bags 10 - 50 kg
  for big bags and truck loading
- **Dosing system**

FD WAAGENBAU
CUSTOMIZED SYSTEMS

I. Grundgerät - MW 20

I. Basic unit - MW 20

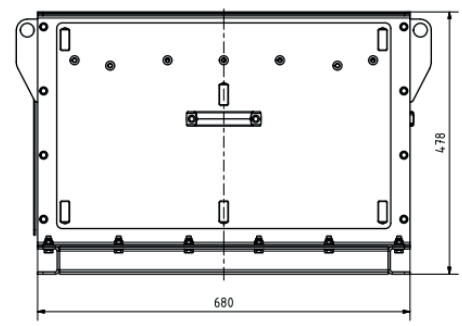

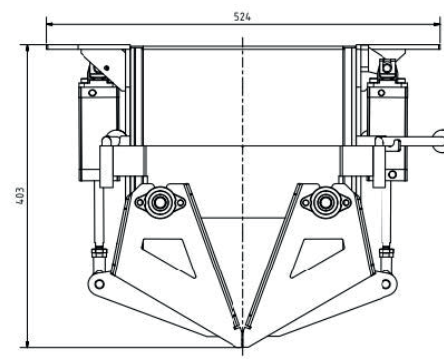

- Geschraubtes Gehäuse mit Wägezellenträger
  Bolted housing with load cell carrier
- Montagerahmen 680 x 680 x 50 mm
  Mounting frame 680 x 680 x 50 mm
- Abgerundete Ecken und senkrechte Wände für optimalen Materialfluss auch bei Mehl
  Rounded corners and vertical walls for optimal material flow even with flour
- Große, doppelte Bodenklappe zur schnellen, nahezu rückstandsfreien Entleerung
  Large, double bottom flap for fast, almost residue free emptying
- Komplett aus Edelstahl 1.4301
  Completely made of stainless steel 1.4301
- 3 St. Wägezelle Z6R mit Schwingmetall Elastomerfuß
  3 pc. load cells Z6R with anti vibration elastomer base
- Vier ausklappbare Vorrichtungen zur Aufnahme der Prüfgewichte
  Four fold out devices for holding the test weights

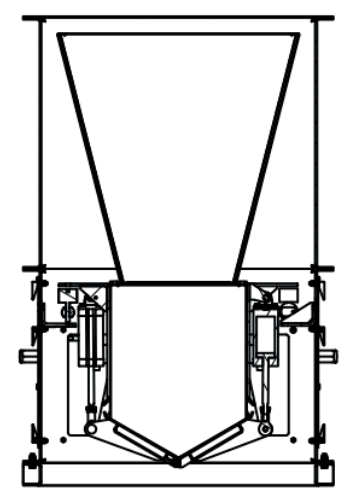

II. Volumenaufsatz

II. Volume attachment

- Basis Waagenbehälter 40 dm³
  Basic weighing bin: 40 dm³
- Geschraubte Gehäuseverlängerung und Waagenbehälterverlängerung zur Volumenerhöhung
  Screwed housing and weighing bin extension for more volume

Modell *Model*	Höchstlast *Maximum* 0,5 t/m³	Leistung *Output* 0,5 t/m³	Schüttvolumen *Bulk volumen*
MW 20.x	20 kg	10 t/h	40 dm³
MW 30.x	30 kg	15 t/h	60 dm³
MW 40.x	40 kg	20 t/h	80 dm³
MW 60.x	60 kg	30 t/h	120 dm³
MW 80.x	80 kg	40 t/h	160 dm³

Ihr Erfolg ist unsere Aufgabe

Your success is our challenge

III. Dosiervorrichtungen

III. Dosing units

- **Pneumatisch betriebene Dosierdrehklappe**
  Drehklappe, 2-flanschig, staubdicht, NW 100, 150 oder 200
  pneumatic operated feeding flap – butterfly flap
  pivoted flap, 2-flange, dust proof, diameter 100, 150 or 200

- **Pneumatische Dosiersegmentklappe Grob- und Feinstrom**
  Gewölbte Dosier-Segmentklappe, die kreisförmig in den Materialfluss hinein schließt,
  Dualhub– Arbeitszylinder für Grob- und Feinstrom
  pneumatic segment flap for coarse and fine flow
  Arched segment feeding flap, circular closing into the material flow
  Dual stroke – operating cylinder for coarse and fine flow

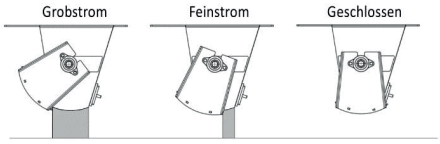

- **Pneumatische Doppeldosierschieber Grob- und Feinstrom**
  2 St. gegenläufige Schieberblätter mit einem Abstand von 20 mm, die gradlinig in den Materialfluss hinein schließen
  Pneumatic double dosing slide coarse and fine flow
  2 pieces of counter rotating slide blades with a distance of 20 mm which close straight into the material flow

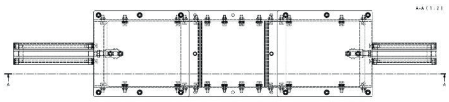

- **Frequenzgeregelte Dosier - Rohrförderschnecke D150 - Bodenklappe**
  Stahl lackiert, Wendeldurchm.: 150 mm, Länge MEMA: 500 mm, Bodenklappe mit Endschalter und Schnellverschlüssen
  Frequency controlled dosing screw feeder D150
  Painted steel, screw diameter: 150 mm, length MEMA: 500 mm
  Bottom flap with safety switch and quick release fasteners

- **Frequenzgeregelte Dosier - Rohrförderschnecke D168 EASYCLEAN**
  Produktberührend in Edelstahl 1.4306, Endschild mit Schnellverschlüsser
  Frequency controlled dosing screw feeder EASYCLEAN
  Parts in contact stainless steel, End shield with quick release fasteners

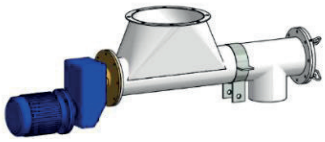

- **Frequenzgeregelte Mikrodosierschnecke D70 EASYCLEAN**
  Rührwerk und Dosierschnecke in einem leicht zugänglichen Gehäuse, Schneckenwendel und Rührwerk können von vorne demontiert werden
  Frequency controlled micro dosing screw feeder D70 EASYCLEAN
  Agitator and dosing screw in easily accessible housing,
  Screw and agitator can be removed from the front

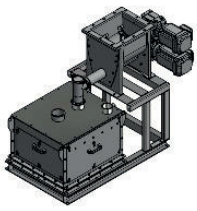

FD WAAGENBAU
CUSTOMIZED SYSTEMS

Ihr Erfolg ist unsere Aufgabe
Your success is our challenge

IV. Waagensteuerung

IV. Weighing electronics

- **IT8000E**
  Software BULK - Für Prozesswaagen, Annahme und Verladewaagen
  Software BAG - Absackwaagen, Big Bag Waagen
  Software BULK - For process weigher and in and output weigher
  Software BAG - For bagging weigher and big bag weigher

- **IT2000M**
  Software PROCESS - Für Prozesswaagen
  Software ONLINE - Messwertgeber für SPS Anbindung
  Software PROCESS - For process weigher
  Software ONLINE - Controller for PLC connection

Eichfähige Annahme- oder Verladewaage, bis zu 30 t / h
In and output weigher legal for trade up to 30 t / h

Netto - Absackwaage 1 - 10 kg, offene Papiertüten
Net bagging weigher 1 - 10 kg open paper bags

Netto - Absackwaage für Big Bags bis 30 Gebinde / h
Net bagging weigher for Big Bags up to 30 bags / h

FD Waagenbau GmbH
Fabrikstraße 7
D - 15517 Fürstenwalde
+49 (0) 3361 710 286
info@fd-waagenbau.de
www.fd-waagenbau.de