FD WAAGENBAU
CUSTOMIZED SYSTEMS

Ihr Erfolg ist unsere Aufgabe
Your success is our challenge

BRUTTO - ABFÜLLWAAGE SHORTY I - S

Gross – small bagger SHORTY I - S

Gebindegrößen: ***Package size:***	0,1 – 5,0 kg – Packungen – Tüte (Papier oder Kunststoff) oder Büchse *0,1 – 5,0 kg – Packages – bag (Paper or plastic) or box*
Füllgut: ***Filling goods:***	mehlige und kleinkörnige Schüttgüter, zum Beispiel: Getreidemehle, Backmischungen, Lebensmittelzusätze, gemahlene Kräuter oder Tees, kleinkörniges Saatgut, Gips, Trockenbaustoffe u.v.m. *grain flours, baking mixtures, food additives, herbs milled or teas, small seed, gypsum, dry construction materials etc.*
Höchstlast (Genauigkeit): ***Maximum load (accuracy):***	Zweibereichswaage bis 3 kg = 1 g und bis 6 kg = 2 g *double range scale till 3 kg = 1 g and till 6 kg = 2 g*
Dosierorgan: ***Dosing unit:***	Frequenzgesteuerte Dosierschnecke mit Grob- und Feinstrom *Frequency-controlled dosing special screw feeder with coarse and fine flow*
Waage: **Scale:**	Brutto – Waagensystem (Material wird direkt in Beutel / Büchse verwogen) *Gross – weighing system (material is weighing directly in the bag / box)*
Staubschutz: ***Aspiration:***	Aspirationsanschluss mit direkter Absaugung *Connecting D80 for directly aspiration*

Technische Merkmale / *Technical features*:

- Vorbehälter optional
  Pre-bin optional
- Rührwerk
  Agitator
- Dosierschnecke mit Dosierstern
  Dosing screw with special dosing star
- Wechselstutzen mit Absaugung
  Interchangeable spout with dust extraction hood
- Arbeitstisch für Tüten / Büchsen
  Working table for bags / boxes
- Steuerung mit 10 Produktspeicher
  Controller with 10 product memory

FD WAAGENBAU
CUSTOMIZED SYSTEMS

Ihr Erfolg ist unsere Aufgabe

Your success is our challenge

Vorteile / *Advantages:*

- Kostengünstig – und trotzdem hochgenau
  Cost-effective - and still highly accurate
- Schnellreinigung für häufigen Produktwechsel
  Quick cleaning for fast product changes
- Mobile Bauart
  Mobile design

Waagensteuerung IT4000E-Fill / *Controller IT4000E-Fill:*

- kompaktes Edelstahlgehäuse – Staub- und spritzwassergeschützt
  compact stainless steel housing - dust and splash-proof
- Leuchtstarkes TFT-Display
  Bright TFT display
- Bedienerdialoge als Klartextanzeige
  Operator dialogs as plain text display
- Folientastatur: Funktions- und Nummerntasten
  Membrane keyboard: Function and number keys
- mit Frequenzumrichter zum Ansteuern des Dosierorgans
  with frequency converter for controlling the metering device
- serielle Schnittstelle RS 232 zum Anschluss an einen Drucker
  serial interface RS 232 for connection to a printer
- Hohe Durchsatzleistung durch leistungsfähigen Digitalfilter
  High throughput through powerful digital filter
- präzise Dosierung durch Sollwert- und Toleranzkontrolle
  precise dosage through setpoint and tolerance control
- automatische Sollwertkorrektur
  automatic setpoint correction
- Eingabemöglichkeit produktbezogener Parameter
  Input option for product-related parameters
- Speicherung von bis zu 10 Produkten mit Sollwert und Toleranzbereich.
  Memory of up to 10 products with setpoint and tolerance range.

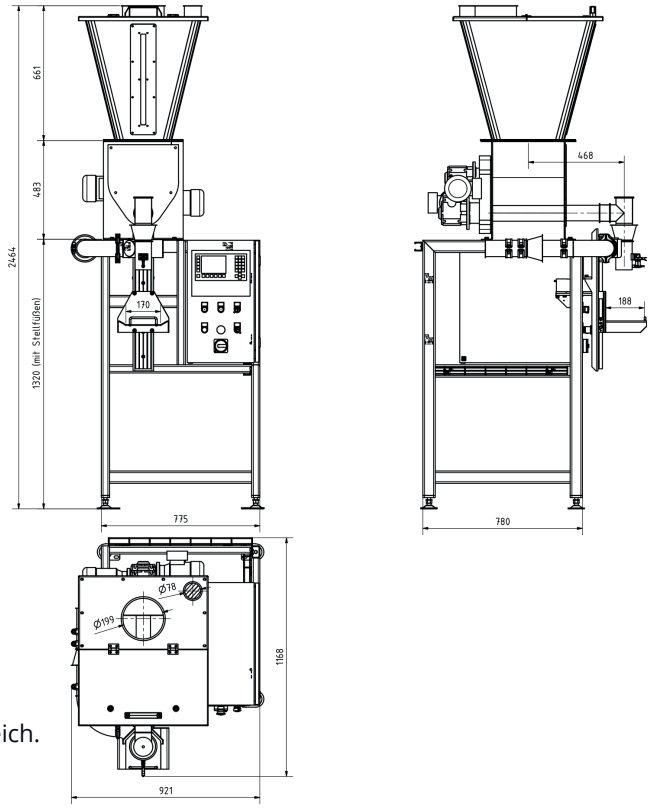

FD Waagenbau GmbH
Fabrikstraße 7
D - 15517 Fürstenwalde
+49 (0) 3361 710 286
info@fd-waagenbau.de
www.fd-waagenbau.de